NOTICE DE MONTAGE

KIT AMORTISSEURS REMORQUE SOREL

CODE : AT 50 N

Montage des amortisseurs Rep. 3 sur l'essieu

Montage des manchons décolletés longueur 22 mm

Rep. 2 sur les brides d'essieu Rep.A et B

4 vis 10 x 70	Rep. 7
4 écrous Nylstop 10	Rep. 4
4 rondelles plates 10	Rep. 6
2 amortisseurs	Rep. 3
4 manchons 22 mm	Rep. 2
4 manchons de 18 mm	Rep. 2 **selon le type d essieu**

ATTENTION :

Sens de l'amortisseur : cache plastique vers le haut

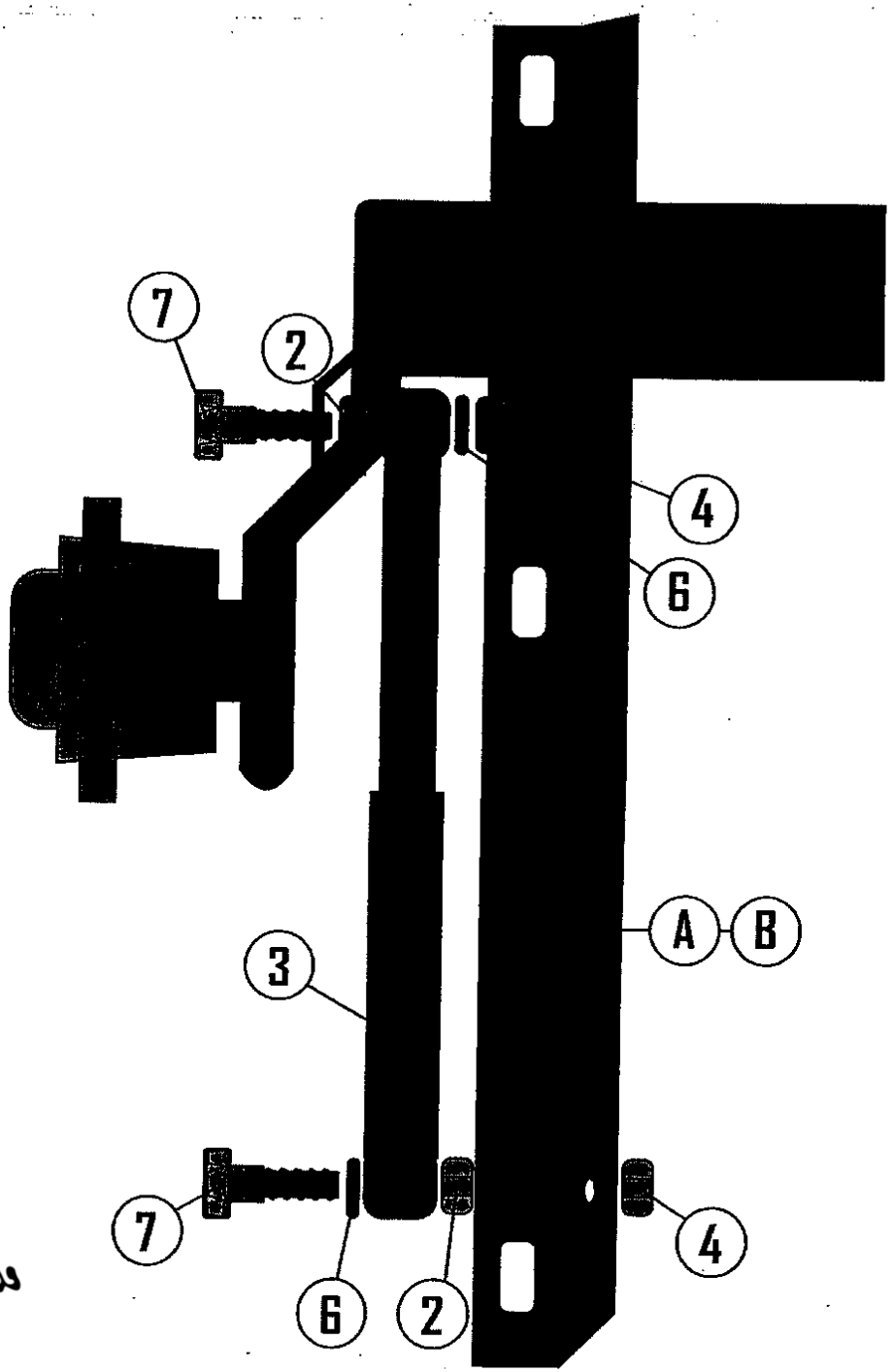

Frene-Online.com
7 rue Claude Monet
27020 St Etienne sous Bailleul
Tél. 02.72.42.10.40 Fax. 02.72.42.09